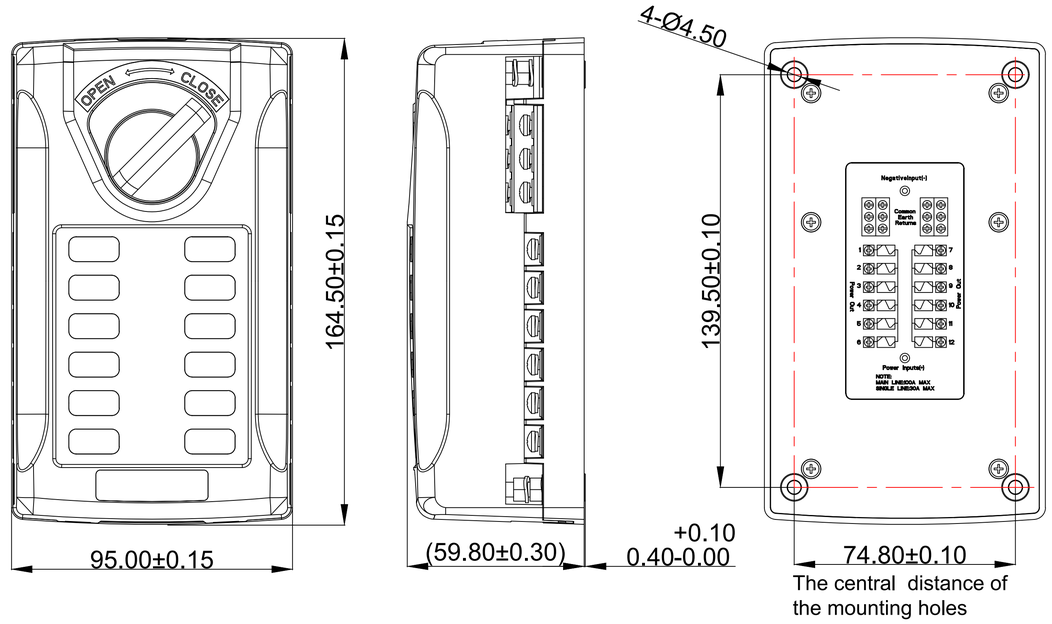


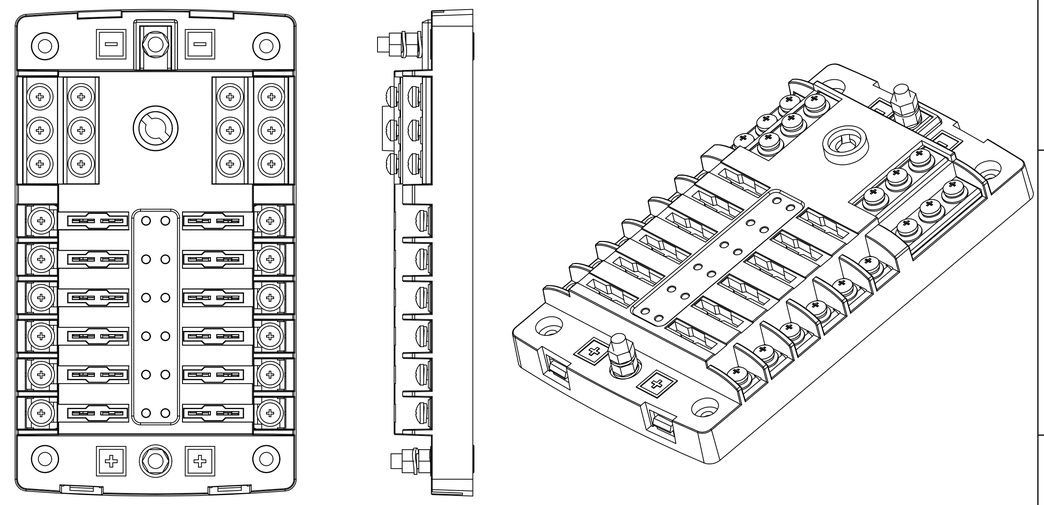

status of the transparent cover removed

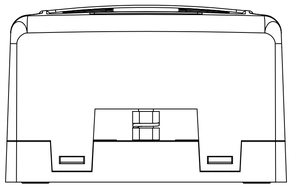

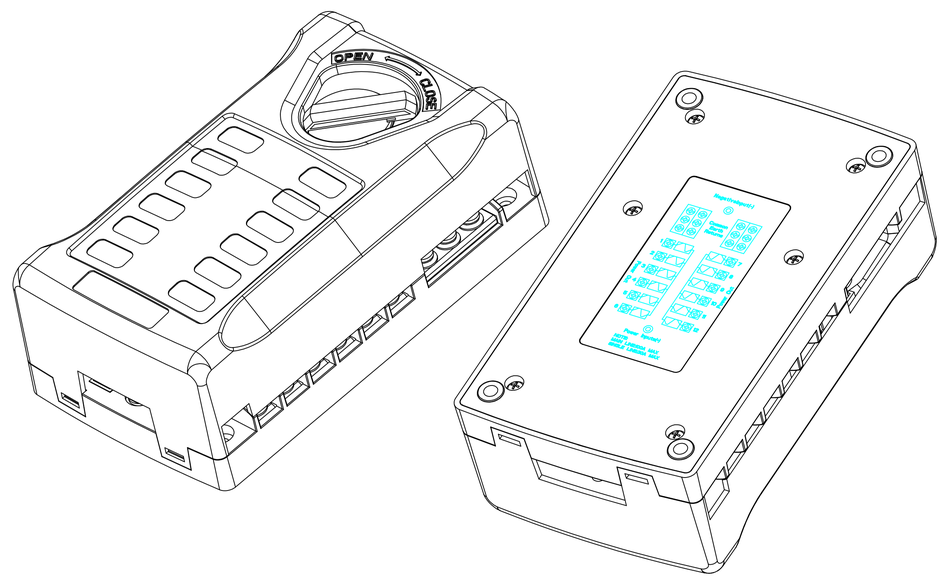


Notes:

1.Operating voltage:12V/24V
2.Size:12 ways
3.Operating current(main line):100A Max.
4.Single line current:30A Max.
5.Housing materials:PBT+PC
6.Work indicator:LED lamp
7.Connector type:Screw

| | | | | | | | | | | | | | |
|---|---|---|---|---|---|---|---|---|---|---|---|---|---|
| | | | | | 单 位 Unit | Millimeter | 未注尺寸公差 General Tolerance | | | | | | |
| | | | | | 比 例 Scale | 1:1 | .X±0.5 | ANGLES | | | | | |
| | | | | | 制 图 Draw | | .XX±0.3 | X.° ±5° | | | | | |
| | | | | | | | .XXX±0.1 | .X° ±3° | | | | | |
| | | | | | 设 计 Design | WH Zeng | 材 质 Material | | 名 称 Name | 12 ways fuse box | 文件编号 | | |
| | | | | | 审 核 Checked | | 重 量 Weight | | 料 号 Title | | | 页码 Page | |
| 标 记 Mark | 记 事 Corritor | 修 改 Revise | 核 准 Approve | 日 期 Date | 批 准 Approve | | 制图日期 Draw date | | 角 法 PROJ. | 第三角法 | | 版本 REV. | A0 |